第41回全日本小学生選手権大会及び西日本大会佐賀県予選

日時：令和6年5月4日（土）　会場：佐賀県立森林公園テニスコート　主催：佐賀県ソフトテニス連盟
後援：ナガセケンコー㈱

女子の部

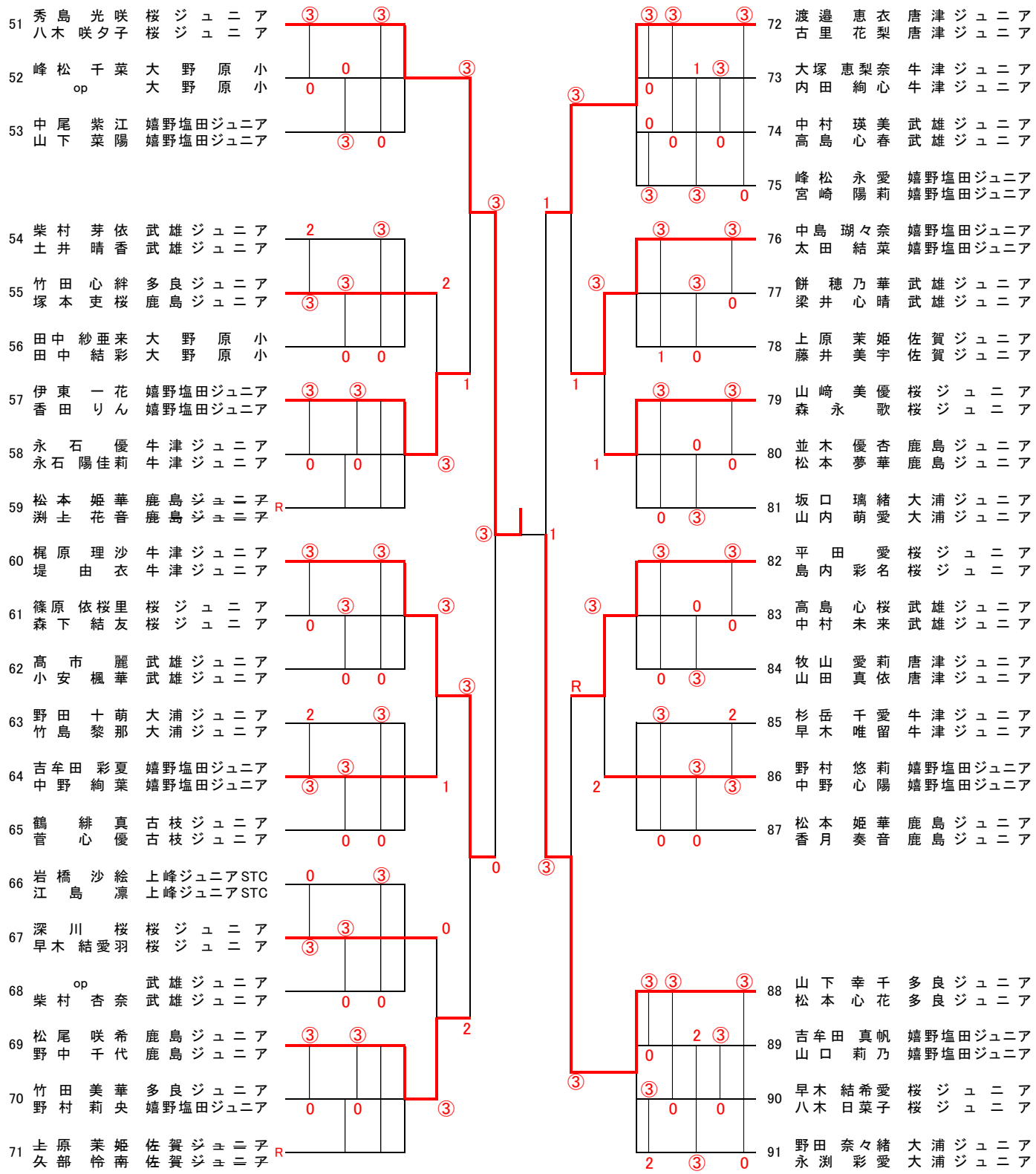

3・4位決定戦

60 梶原 理沙 牛津ジュニア
堤 由衣 牛津ジュニア

72 渡邉 恵衣 唐津ジュニア
古里 花梨 唐津ジュニア

5～6位　順位決定戦

57 伊東 一花 嬉野塩田ジュニア
香田 りん 嬉野塩田ジュニア

69 松尾 咲希 鹿島ジュニア
野中 千代 鹿島ジュニア

76 中島 瑚々奈 嬉野塩田ジュニア
太田 結菜 嬉野塩田ジュニア

82 平田 愛 桜ジュニア
島内 彩名 桜ジュニア

7・8位決定戦

57 伊東 一花 嬉野塩田ジュニア
香田 りん 嬉野塩田ジュニア

82 平田 愛 桜ジュニア
島内 彩名 桜ジュニア